Make Space.
Save Space.

Guide de démarrage rapide & informations de sécurité

FOLD / eFOLD

EN 17860 / EN 15194 / EN 82079-1

Version 01.2026

Généralités / Documents applicables 3
Identification du véhicule 4
Plaque signalétique et numéro de cadre 4
Consignes de sécurité 5
Aperçu des consignes de sécurité sur le FOLD (autocollant) 5
Consignes générales de sécurité 6
Consignes de sécurité relatives au système d'entraînement électrique 7
Règles générales relatives à l'utilisation des composants électriques 7
Batterie et chargeur 8
Risques liés à la batterie 9
Batteries endommagées 9
Risques pour certaines catégories de personnes, par exemple les enfants 9
Consignes de sécurité pour la conduite sur la voie publique 10
Consignes de sécurité concernant les articulations pliantes, les verrous, les goupilles d'enclenchement et les leviers de serrage 11
Utilisation conforme à l'usage prévu 12
Utilisations incorrectes évitables 12
Risques résiduels inévitables 13
Classification / Utilisation prévue 13
Poids total autorisé en charge 14
Transport d'enfants et de marchandises 14
Avant de prendre la route 16
Manipulation à l'état plié 16
Manipulation à l'état déplié 16
Avant le premier trajet 17
Avant chaque départ 18
FOLD | eFOLD plier 20
FOLD | eFOLD déplier 22

Contact AVNSON GMBH
Sternstrasse 81a, 20357 Hambourg, Allemagne
www.foldride.com / info@foldride.com

Généralités / Documents applicables

Le présent guide de démarrage rapide contient les informations essentielles pour une utilisation et une manipulation en toute sécurité de votre FOLD.

Outre ce guide de démarrage rapide, vous disposez d'une notice originale complète de votre FOLD, qui contient des descriptions détaillées et des informations complémentaires, ainsi qu'un mode d'emploi distinct consacré au système de propulsion électrique (mode d'emploi du système).

De plus, d'autres instructions du fabricant peuvent s'appliquer, le cas échéant, aux composants de votre FOLD spécifiques à certains modèles (par exemple, pour les freins ou les éléments de suspension).

- Avant d'utiliser le FOLD pour la première fois, veuillez lire ce guide de démarrage rapide, la notice originale détaillée, le guide du système ainsi que, le cas échéant, les notices supplémentaires applicables aux composants spécifiques à chaque modèle.

Vous pouvez télécharger la notice originale détaillée de votre FOLD, ainsi que les notices supplémentaires éventuelles concernant les composants spécifiques à chaque modèle, sur le portail de téléchargement de notre site web :

https://foldride.com/fr/support/#

- Conservez ce guide de démarrage rapide ainsi que les autres documents associés pour pouvoir vous y référer ultérieurement.
- Veillez à toujours joindre toutes les instructions lorsque vous prêtez votre FOLD à d'autres personnes.

Identification du véhicule

Plaque signalétique et numéro de cadre

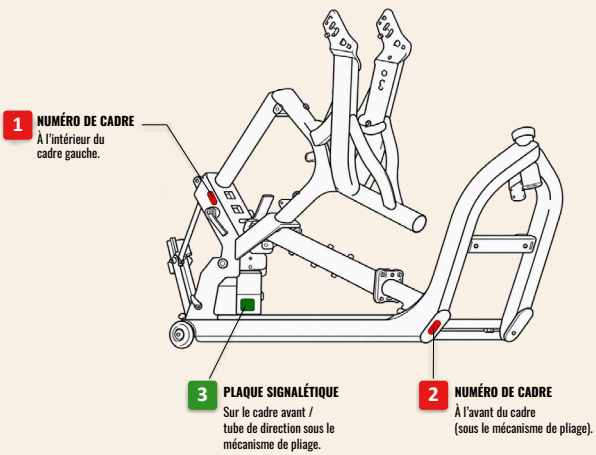

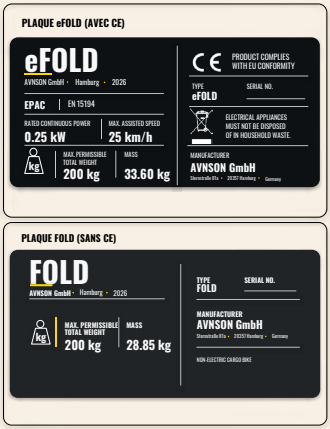

Située sur le cadre avant / tube de direction sous le mécanisme de pliage.

NUMÉRO DE CADRE
Gravure laser

PLAQUE SIGNALÉTIQUE
Autocollant

Ne retirez ni ne mo difiez la plaque signalétique, le marquage CE ou le numéro de cadre.

Consignes de sécurité

Aperçu des consignes de sécurité sur le FOLD (autocollant)

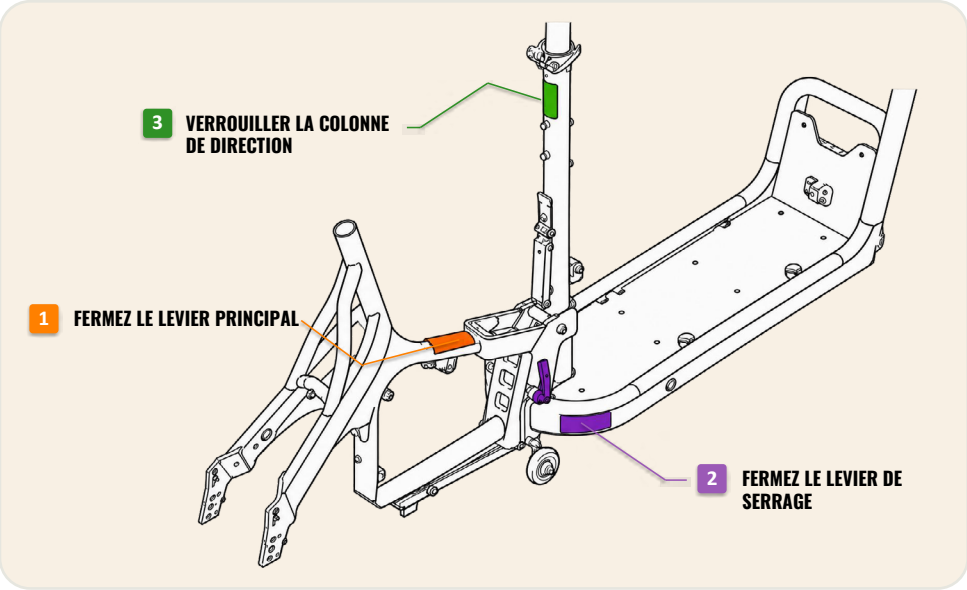

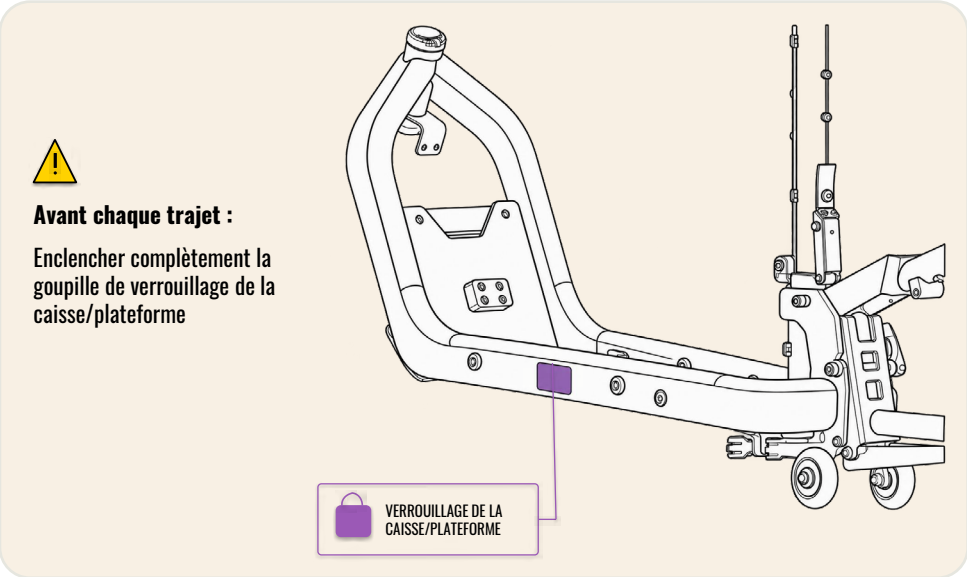

Consignes générales de sécurité

- Utilisez votre FOLD uniquement conformément à l'usage prévu.
- Avant toute utilisation, familiarisez-vous avec son fonctionnement et son comportement routier.
- Protégez votre FOLD contre tout accès non autorisé (par exemple, vol, utilisation non surveillée par des enfants, etc.)
- Portez toujours un casque de vélo adapté lorsque vous roulez (conforme à la norme NF EN 1078, portant le marquage CE).
- Conduisez toujours avec attention et prévoyance. Une détection précoce vous permet de mieux réagir face à des événements soudains (et potentiellement dangereux).
- Adaptez votre conduite et votre vitesse aux conditions météorologiques et à l'état de la chaussée. Veillez tout particulièrement à tenir compte de l'allongement des distances de freinage et de la diminution de l'adhérence sur des revêtements glissants, mouillés, verglacés ou sales.
- Lorsque vous roulez, tenez toujours le FOLD à deux mains sur le guidon. Ne roulez jamais d'une seule main ou sans tenir le guidon.
- Avant chaque sortie, vérifiez l'état et le bon fonctionnement des composants liés à la sécurité (par exemple : cadre, articulations de pliage, verrouillages, goupilles d'enclenchement, leviers de serrage, axes traversants, freins et assemblages vissés). N'utilisez pas le FOLD si des composants sont endommagés ou ne fonctionnent pas correctement.
- N'apportez aucune modification ni ne procédez à aucune réparation sur le FOLD, et ne remplacez aucun composant de votre propre chef.
- Confiez la réparation des dommages exclusivement à votre revendeur spécialisé. N'utilisez à cet effet que des pièces de rechange d'origine ou des composants expressément homologués par le fabricant.
- Adressez-vous à votre revendeur spécialisé si vous ne pouvez pas effectuer certaines opérations vous-même ou si vous ne disposez pas des outils adaptés.
- Pour des contrôles réguliers effectués par un professionnel, adressez-vous à votre revendeur spécialisé.
- Après un accident, une chute ou une sollicitation exceptionnelle, faites vérifier votre FOLD par votre revendeur spécialisé.
- Surveillez l'usure et les altérations des pièces soumises à de fortes contraintes. Les éléments en matériaux composites peuvent présenter des dommages invisibles : faites-les contrôler ou remplacer après une chute.
- **Attention !** Le FOLD est soumis à l'usure et à des sollicitations importantes. Les différents matériaux et composants peuvent réagir différemment à l'usure ou aux contraintes répétées. Si la durée d'utilisation prévue d'un composant est dépassée, celui-ci peut présenter une défaillance soudaine et éventuellement causer des blessures au conducteur. Toute fissure, rayure ou altération de couleur dans les zones fortement sollicitées indique que la durée de vie utile du composant touche à sa fin. Dans ce cas, veuillez contacter votre revendeur spécialisé pour faire remplacer la pièce.

- **Attention !** Dans le cas des composants en matériaux composites, un simple contrôle visuel peut ne pas permettre de détecter un défaut susceptible de mettre en danger le conducteur. Les éléments de construction présentant des dommages « invisibles » peuvent se briser s'ils continuent d'être utilisés, ce qui entraîne un risque de chute et de blessure. Les composants en matériaux composites doivent donc, après une chute ou un renversement du FOLD, être envoyés au fabricant pour inspection, ou bien être détruits et remplacés. Pour cela, adressez-vous à votre revendeur spécialisé.
- Respectez le poids total maximal autorisé de votre FOLD.
- Les assemblages vissés doivent être serrés en respectant les couples de serrage appropriés. Si nécessaire, adressez-vous à votre revendeur spécialisé.
- N'utilisez pas le FOLD si des vis ou des dispositifs de verrouillage sont desserrés.
- Portez des vêtements adaptés lorsque vous roulez : fixez les vêtements moulants ou amples (par exemple avec des pinces à pantalon) ; évitez les rubans ou lacets lâches. Portez des chaussures robustes dotées de semelles antidérapantes.

Consignes de sécurité relatives au système d'entraînement électrique

Règles générales relatives à l'utilisation des composants électriques

- Une manipulation incorrecte des composants électriques peut entraîner un risque d'électrocution et de blessure.
- Retirez toujours la batterie lorsque vous effectuez des opérations sur le FOLD (par exemple, nettoyage, entretien) ou lors de son transport.
- Le « tuning » du moteur électrique est interdit et dangereux.
- N'apportez aucune modification et n'effectuez aucune manipulation sur le moteur électrique.
- N'ouvrez pas les composants du groupe motopropulseur électrique ; ceux-ci ne nécessitent aucun entretien. Confiez les interventions nécessaires exclusivement à votre revendeur spécialisé.
- Les réparations du moteur électrique ne doivent être effectuées que par votre revendeur spécialisé, à l'aide de pièces de rechange d'origine ou de composants expressément homologués par le constructeur.
- **Risque de brûlure !** Le bloc moteur peut devenir très chaud pendant son fonctionnement. Laissez-les refroidir complètement avant de les toucher.
- N'utilisez la fonction « Aide à la poussée » que pour pousser. Veillez à toujours tenir fermement le FOLD à deux mains ; les roues doivent être en contact avec le sol.

Batterie et chargeur

- Utilisez le FOLD exclusivement avec une batterie d'origine compatible et un chargeur d'origine compatible.
- N'utilisez la batterie et le chargeur que s'ils ne sont pas endommagés.
- Vérifiez que la batterie et le chargeur ne présentent pas de dommages avant chaque utilisation, en particulier la batterie avant chaque recharge et avant de l'insérer dans l'appareil.
- Avant chaque utilisation, vérifiez que le cordon d'alimentation, le câble de recharge et la fiche ne présentent pas de dommages. N'utilisez pas le chargeur si vous constatez ou soupçonnez qu'il est endommagé.
- Stockez-les uniquement dans des pièces sèches et bien aérées, à l'abri de la lumière directe du soleil et loin de toute source de chaleur (température ambiante recommandée : 15 à 25 °C).
- Respectez les plages de température admissibles pour la batterie et le chargeur.
- La charge génère de la chaleur. En cas d'accumulation de chaleur ou de contact avec des substances facilement inflammables, il existe un risque d'incendie.
  - Placez la batterie et le chargeur sur une surface stable et résistante à la chaleur.
  - Ne couvrez pas la batterie ni le chargeur pendant la recharge et protégez-les des chocs et des chutes.
- Ne touchez jamais les fiches avec les mains mouillées ou humides. Évitez tout contact entre le chargeur, la batterie ou les connecteurs et l'eau ou tout autre liquide.
- Gardez la batterie et le chargeur hors de portée des enfants et des animaux domestiques.
- Ne laissez pas le chargeur fonctionner sans surveillance. Une fois la charge terminée, débranchez le cordon d'alimentation de la prise.
- Ne pliez pas les câbles et ne les faites pas passer sur des arêtes vives. Ne débranchez jamais la fiche en tirant sur le câble, mais toujours en tirant sur la fiche elle-même.
- Assurez-vous que la tension secteur de la prise correspond aux indications figurant sur le chargeur.
- Rechargez la batterie de préférence pendant la journée, dans une pièce sèche équipée d'un détecteur de fumée et d'un détecteur d'incendie.

Risques liés à la batterie

- **Attention !** Une mauvaise utilisation peut entraîner un risque d'incendie ou d'explosion.
- Évitez d'exposer la batterie à des flammes nues ou à d'autres sources de chaleur.
- Ne mettez jamais la batterie en court-circuit.
- Ne stockez et ne transportez jamais la batterie à proximité d'objets métalliques (par exemple, des pièces de monnaie, des trombones, des vis) → Risque de court-circuit !
- Conservez toujours la batterie dans un endroit sec, à l'abri du gel, et non dans les pièces d'habitation ni à proximité de matériaux facilement inflammables.
- Ne transportez la batterie que dans des conteneurs adaptés, résistants aux chocs et ignifuges.
- Ne jetez jamais la batterie avec les ordures ménagères. Déposez les batteries défectueuses ou usagées chez votre revendeur spécialisé ou dans un point de collecte agréé.

Batteries endommagées

- En cas de chute ou de choc violent, faites vérifier la batterie par votre revendeur spécialisé.
- N'ouvrez, ne démontez, ne percez ni ne déformez jamais la batterie.
- En cas de contact avec des batteries endommagées, portez toujours des gants de protection, des lunettes de protection et des vêtements de protection adaptés.
- Les fuites de liquide peuvent être corrosives :
  - En cas de contact avec la peau : rincer immédiatement et abondamment la zone touchée à l'eau.
  - En cas de contact avec les yeux : rincer immédiatement et abondamment à l'eau et consulter un médecin sans tarder.
- Si la batterie prend feu : Mettez-vous immédiatement en sécurité, isolez le lieu de l'incendie et appelez les pompiers.
  Attention ! N'essayez pas d'éteindre la batterie avec de l'eau.

Risques pour certaines catégories de personnes, par exemple les enfants

- La batterie et le chargeur ne doivent pas être utilisés par des enfants ou des personnes présentant des capacités physiques, sensorielles ou mentales réduites, sauf si elles sont surveillées ou ont reçu les instructions nécessaires.
- Les enfants ne doivent pas retirer ni insérer la batterie et le chargeur, ni jouer avec.
- Le nettoyage et l'entretien par l'utilisateur ne doivent être effectués par des enfants que sous surveillance.
- Conservez toujours la batterie et le chargeur hors de portée des enfants.
- Rangez le FOLD de manière à ce que les personnes non autorisées (en particulier les enfants) ne puissent pas y accéder.

Consignes de sécurité pour la conduite sur la voie publique

- Pour pouvoir circuler sur la voie publique, votre FOLD doit répondre aux exigences nationales en vigueur. Avant de l'utiliser sur la voie publique, vérifiez si c'est le cas pour votre FOLD.

  En France, les règles suivantes s'appliquent notamment : le FOLD doit être équipé de deux freins indépendants efficaces, d'un avertisseur sonore ainsi que d'un système d'éclairage en état de marche muni de catadioptres réglementaires.
- Veuillez prendre connaissance et respecter les réglementations nationales et régionales relatives à la circulation routière (par exemple, l'utilisation des pistes cyclables).

  Vous pouvez obtenir des informations à ce sujet, par exemple, auprès du ministère chargé des Transports.
- Conduisez toujours de manière défensive et faites attention aux autres usagers de la route.
- Portez des vêtements clairs ou réfléchissants pour être mieux vu.
- Allumez vos feux même pendant la journée afin d'améliorer encore davantage votre visibilité.
- Ne conduisez pas si vous avez consommé de l'alcool, des stupéfiants ou des médicaments altérant vos capacités.
- N'utilisez pas d'appareils mobiles (par exemple, smartphone, tablette) ni d'écouteurs lorsque vous conduisez.
- Effectuez les réglages, comme l'allumage des feux, uniquement à l'arrêt – évitez toute distraction pendant la conduite.
- Planifiez votre itinéraire en tenant compte de l'autonomie ; le froid, les démarrages fréquents, les côtes et le vent de face réduisent l'autonomie.

Consignes de sécurité concernant les articulations pliantes, les verrous, les goupilles d'enclenchement et les leviers de serrage

- **Attention !** Risque d'accident grave dû à des articulations pliantes, des verrous, des goupilles d'enclenchement et des leviers de serrage mal verrouillés.
- Avant chaque sortie, assurez-vous que toutes les articulations pliantes, tous les verrous, toutes les goupilles d'enclenchement et tous les leviers de serrage (par exemple au niveau du cadre, de la selle et de la tige de selle, de la colonne de direction, du guidon, des pédales et du porte-bagages) sont bien fermés et correctement verrouillés.
- Veillez à ce que tous les verrous et goupilles d'enclenchement s'enclenchent de manière audible ou perceptible.
- Vérifiez régulièrement toutes les articulations pliantes, les verrous, les goupilles d'enclenchement et les leviers de serrage pour détecter tout jeu, toute usure ou tout dommage.
- N'utilisez pas le FOLD si les articulations pliantes, les verrous, les goupilles d'enclenchement ou les leviers de serrage ne fonctionnent pas correctement.
- Lors du pliage ou du dépliage, n'intervenez jamais sur le mécanisme afin d'éviter tout risque d'écrasement ou de coupure.
- Faites immédiatement vérifier par votre revendeur spécialisé les articulations pliantes, les verrous, les goupilles d'enclenchement et les leviers de serrage endommagés ou qui fonctionnent difficilement, et faites-les réparer si nécessaire.
- N'utilisez pas les articulations pliantes ni les verrous pour soulever ou porter le FOLD.
- Ne soumettez pas les articulations pliantes, les verrous, les goupilles d'enclenchement et les leviers de serrage à des contraintes dépassant celles prévues dans le cadre d'une utilisation conforme (par exemple, ne fixez pas de charges supplémentaires).

Utilisation conforme à l’usage prévu

Votre FOLD est destiné à être utilisé conformément à la catégorie à laquelle il appartient (siehe Kap. Classification / Utilisation prévue, Seite 13).

Le poids total maximal autorisé du FOLD ne doit pas être dépassé (siehe Kap. Poids total autorisé en charge, Seite 14).

Le FOLD est conçu pour un usage privé. En cas d’utilisation professionnelle (par exemple, la location), le FOLD est soumis à des contraintes nettement plus importantes qu’en cas d’utilisation privée. C’est pourquoi toute utilisation à des fins commerciales est exclue.

Ni le fabricant ni le revendeur spécialisé ne peuvent être tenus responsables des dommages résultant d’une utilisation non conforme. La garantie est annulée en cas d’utilisation non conforme du FOLD.

Utilisez le FOLD uniquement comme décrit ici et dans la notice originale. Toute autre utilisation est considérée comme non conforme et peut entraîner des accidents, des blessures graves ou des dommages matériels au FOLD ou à d’autres objets.

Utilisations incorrectes évitables

Pour une utilisation en toute sécurité de votre FOLD, évitez les mauvaises pratiques suivantes :

- Utilisation du FOLD à des fins autres que celles prévues.
  Si vous utilisez le FOLD à des fins autres que celles pour lesquelles il a été conçu, cela peut entraîner une défaillance des composants, une rupture des matériaux et/ou une perte de fonctionnalité de certains équipements essentiels (par exemple, les freins). Cela peut entraîner des chutes et des blessures graves.
- Utilisation non conforme du FOLD lors de compétitions, de sauts, de figures ou de cascades.
- Dépassement du poids total maximal autorisé.
- Réalisation de modifications structurelles sur le FOLD, réglages ainsi que toute autre manipulation du FOLD.
- Les réparations et opérations d’entretien effectuées de manière incorrecte, ainsi que celles réalisées par des personnes non autorisées.

Risques résiduels inévitables

Malgré une conception soigneusement étudiée par le fabricant, certains risques résiduels restent inévitables lors de l'utilisation du FOLD. Cela vaut également si, en tant que conducteur, vous respectez les consignes d'utilisation prévue et toutes les consignes de sécurité et mises en garde.

Les risques résiduels ne peuvent être que réduits, mais pas totalement éliminés, et il est important que vous en soyez conscient lorsque vous utilisez votre FOLD.

Parmi les risques résiduels, on peut citer notamment :

- Changements soudains des conditions de la chaussée, par exemple « verglas » ou humidité se transformant en glace.
- Les distractions liées à la circulation routière ou causées par celle-ci.
- Manœuvres imprévues d'autres usagers de la route.
- Défauts de matériau imprévisibles ou signes d'usure susceptibles d'entraîner une rupture du matériau ou des défaillances fonctionnelles.
- Erreurs d'appréciation concernant :
  - l'adhérence au sol de votre FOLD,
  - sa propre vitesse ou celle des autres usagers de la route,
  - ses propres capacités ou celles des autres usagers de la route.

Classification / Utilisation prévue

Votre FOLD est un vélo cargo à une roue motrice destiné à un usage privé, conforme à la norme EN 17860-2.

Il est destiné à l'utilisation suivante :

- Poids total autorisé en charge : jusqu'à 200 kg siehe Kap. Poids total autorisé en charge, Seite 14.
- Vitesse moyenne habituelle : environ 15 à 25 km/h.
- Hauteur maximale de chute/de saut : < 70 mm (par exemple, les bordures de trottoir).
- Utilisation conforme : Trajets domicile-travail et sorties de loisirs nécessitant un effort modéré.
- Formes de construction typiques : Vélo Long John, vélo Longtail.
- Compétences de conduite requises : Il est recommandé de s'habituer au vélo avant de l'utiliser dans la circulation routière.

Son utilisation en tout-terrain, sur des sentiers ou pour effectuer des sauts dépassant les valeurs indiquées n'est pas prévue.

Poids total autorisé en charge

Le poids total maximal autorisé pour votre FOLD est indiqué sur la plaque signalétique de votre FOLD.

- Le poids total autorisé en charge ne doit pas être dépassé.

Les charges suivantes doivent être prises en compte dans le calcul du poids total :

Poids à vide du FOLD **+** Poids du conducteur (max. 110 kg) **+** Poids des bagages, du siège enfant et de la remorque, chargement compris	**=**	Poids total autorisé en charge

Transport d'enfants et de marchandises

Le transport d'enfants ou de charges à bord de votre FOLD ne doit être effectué que sur les voies autorisées à cet effet et à l'aide des accessoires homologués.

- Pour le transport de marchandises sur la surface de chargement, veuillez respecter les consignes figurant dans la section « Surface de chargement, Seite 14».
- Pour le transport d'enfants et de chargement dans la cage de transport, veuillez respecter les consignes figurant dans la section Cage de transport, Seite 15
- Pour le transport d'enfants et de charges dans une remorque, veuillez respecter les consignes figurant dans la section Remorque, Seite 15.
- Pour le transport d'enfants dans un siège enfant fixé sur le porte-bagages, veuillez respecter les consignes figurant dans la section Siège enfant, Seite 15.

IMPORTANT : Pour obtenir des informations détaillées sur les dispositifs de transport d'enfants autorisés et les autres accessoires de transport, veuillez vous adresser à votre revendeur spécialisé.

Surface de chargement

Si votre FOLD est équipé uniquement d'une surface de chargement, vous pouvez en principe l'utiliser pour transporter des charges.

De manière générale, les règles suivantes s'appliquent au transport de marchandises :

- Le chargement doit être correctement arrimé pour éviter qu'il ne tombe, ne glisse ou ne se déplace (par exemple à l'aide de sangles).
- Le chargement ne doit pas gêner la visibilité ni détourner l'attention du conducteur.

Cage de transport

Si votre FOLD est équipé d'un panier de transport, vous pouvez en principe l'utiliser pour transporter des enfants et des charges.

De manière générale, les règles suivantes s'appliquent au transport d'enfants et de marchandises :

- Les enfants ne peuvent être transportés que dans des dispositifs de sécurité homologués (par exemple, un siège enfant dans une cage de transport).
- Les enfants doivent être correctement attachés (par exemple, avec une ceinture de sécurité dans un siège enfant).
- Les enfants doivent porter un casque homologué.
- Le chargement doit être correctement arrimé pour éviter qu'il ne tombe, ne glisse ou ne se déplace (par exemple à l'aide de sangles).
- Les enfants et les objets transportés ne doivent pas gêner la visibilité ni détourner l'attention du conducteur.

Remorque

Le FOLD ne doit être utilisé pour tracter des remorques que s'il est homologué à cet effet.

Vous trouverez ces informations dans le passeport du véhicule.

De manière générale, voici ce qu'il faut savoir concernant l'utilisation de votre FOLD avec une remorque :

- Seules les remorques équipées de deux roues disposées côte à côte sont autorisées.
- L'utilisation de remorques à une seule voie n'est pas autorisée.
- La charge remorquable maximale (remorque et charge utile comprises) ne doit pas être dépassée.

Siège enfant

Les sièges enfants sur le porte-bagages ne doivent être montés sur votre FOLD et celui-ci ne doit être utilisé avec un siège enfant que si votre FOLD est homologué à cet effet.

Vous trouverez ces informations dans le carnet d'entretien du véhicule.

De manière générale, voici ce qu'il faut savoir concernant l'utilisation de votre FOLD avec un siège enfant :

- Faites installer le siège enfant exclusivement par un revendeur spécialisé.
- Ne faites installer des sièges enfants que si votre FOLD est compatible avec ceux-ci. Renseignez-vous auprès de votre revendeur spécialisé pour connaître les sièges enfants adaptés.
- Les sièges enfants ne doivent être montés que sur des porte-bagages, et uniquement si le porte-bagages en question est homologué pour l'utilisation d'un siège enfant.
- Les sièges pour enfants fixés à la tige de selle ou au tube de selle ne sont pas autorisés.
- Les enfants pesant plus de 15 kilos ne doivent pas être transportés dans un siège enfant.

Avant de prendre la route

Votre FOLD est prêt à rouler :

- Il a été entièrement monté et réglé par votre revendeur spécialisé.
- Votre revendeur spécialisé vous a montré comment plier et déplier votre FOLD, ainsi que les points importants à respecter.

Manipulation à l'état plié

- Ne poussez ou ne transportez votre FOLD que lorsqu'il est entièrement verrouillé en position pliée.
- Veillez à ce qu'aucune partie du corps (doigts, mains) ne puisse se coincer dans le mécanisme de pliage lorsque vous déplacez le FOLD.
- Soulevez toujours le FOLD par la partie du cadre prévue à cet effet, et non par des pièces mobiles ou des composants.
- Lors du transport en voiture, en train ou en bus, veillez à respecter les dimensions autorisées et le poids à vide de votre FOLD.

Manipulation à l'état déplié

- Dépliez votre FOLD exclusivement sur des surfaces planes et conformément à la notice originale détaillée.
- Assurez-vous que toutes les articulations pliantes, tous les verrous, toutes les goupilles d'enclenchement et tous les leviers de serrage soient bien fermés et correctement bloqués une fois la structure dépliée.
- Veillez à ce qu'aucun doigt, aucune main ni aucune autre partie du corps ne se retrouve coincée dans le mécanisme de pliage lors du dépliage.
- Ne roulez jamais avec des articulations pliantes, des verrous, des goupilles d'enclenchement ou des leviers de serrage partiellement ouverts ou non verrouillés : cela présente un risque d'accident.
- Après chaque déploiement, vérifiez le bon fonctionnement de tous les éléments liés à la sécurité (par exemple, les freins, le guidon, les pédales).

Avant le premier trajet

Avant votre première sortie, vous devez vous familiariser avec votre FOLD et son fonctionnement.

Position assise (hauteur de la selle et du guidon)

- Réglez la selle et le guidon à la bonne hauteur pour vous (le conducteur) afin d'obtenir une position assise optimale.
- Vérifiez si la position assise reste confortable même lors de longs trajets et si vous pouvez actionner en toute sécurité tous les éléments du guidon pendant la conduite.
- Lors du réglage de la hauteur de la selle, veillez à respecter la profondeur d'insertion minimale de la tige de selle. La profondeur minimale d'insertion est indiquée sur la tige de selle.
- Vérifiez la précontrainte et le bon serrage des dispositifs de serrage / leviers de serrage.
- Les leviers de serrage doivent, lorsqu'ils sont fermés, être en contact avec la pièce correspondante.

Comportement routier

- Assurez-vous que votre FOLD est prêt à l'emploi avant votre premier trajet.
- Entraînez-vous à rouler afin de vous habituer au comportement routier de votre nouveau FOLD.

  Les caractéristiques de conduite d'un FOLD (vélo cargo **sans** assistance électrique) diffèrent de celles d'un vélo classique.

  Veuillez noter en particulier :
  - le poids à vide plus élevé,
  - la répartition du poids modifiée due à la surface de chargement,
  - le comportement inhabituel de la direction (notamment à faible vitesse),
  - le temps de freinage plus long, notamment à pleine charge,
  - le risque accru de renversement en cas de chargement asymétrique ou dans les virages.

  Les caractéristiques de conduite d'un eFOLD (vélo cargo **à** assistance électrique) diffèrent également de celles d'un FOLD sans moteur.

  Veuillez noter en particulier :
  - le poids globalement plus élevé dû à la batterie et au système de propulsion,
  - la sollicitation accrue des composants du système de freinage et de transmission,
  - la vitesse moyenne potentiellement plus élevée et, le cas échéant, la possibilité d'emprunter des parcours plus exigeants.
  - le comportement de conduite modifié au démarrage avec l'assistance moteur (couple plus élevé, risque de patinage en cas de chargement),
  - l'usure accrue des composants d'entraînement et de freinage due aux forces supplémentaires.

Préparer les freins

- Freins hydrauliques : Actionnez plusieurs fois les deux leviers de frein afin que les plaquettes de frein se centrent dans l'étrier.
- Freins à disque : Commencez par freiner avec les freins à disque.

  Vous trouverez des informations détaillées sur le rodage des freins à disque dans la notice originale détaillée.

Utilisation des commandes (pendant la conduite)

- Entraînez-vous à utiliser le système de propulsion (réglage / modification du niveau d'assistance, etc.) jusqu'à ce que vous soyez capable de le manœuvrer (sans que cela ne détourne votre attention).
- Entraînez-vous à passer les vitesses jusqu'à ce que vous puissiez le faire (sans que cela ne détourne votre attention).
- Entraînez-vous à utiliser les freins (y compris la correspondance entre les leviers de frein) jusqu'à ce que vous puissiez actionner chaque frein (sans que cela ne détourne votre attention).
- Adressez-vous à votre revendeur spécialisé si vous souhaitez faire modifier la configuration des leviers de frein.

Caractéristiques de freinage

- Familiarisez-vous avec les caractéristiques de freinage de votre système de freinage (en dehors de la circulation routière, à faible vitesse).

Avant chaque départ

Une vérification avant chaque trajet, telle que décrite ci-dessous, réduit considérablement les risques liés à l'utilisation du FOLD et doit donc être effectuée conformément aux instructions.

État général / Aptitude générale à la conduite

- Vérifiez l'état général de votre FOLD / du cadre (contrôle visuel).
  - Le cadre et les pièces rapportées ne doivent présenter ni fissures, ni rayures, ni dommages, ni altérations de couleur.

Batterie rechargeable

- Vérifiez que la batterie ne présente pas de dommages.

  N'utilisez jamais une batterie endommagée. Il y a un risque d'explosion !
- Vérifiez le niveau de charge de la batterie et rechargez-la si nécessaire.
- Assurez-vous que la batterie est correctement insérée et qu'elle est bien enclenchée (vous devez l'entendre ou le sentir).

Freins

- Vérifiez le bon fonctionnement de tous les freins. Poussez votre FOLD tout en actionnant le frein : La roue freinée doit se bloquer.

Changement de vitesse

- Vérifiez le bon fonctionnement du changement de vitesse en passant par tous les rapports. Aucun bruit inhabituel ni aucun blocage ne doit se produire.

Transmission par pédales

- Vérifiez le bon fonctionnement et le bon serrage du mécanisme de pédale.

Raccords à vis et raccords enfichables

- Vérifiez que tous les raccords vissés et enfichables sont bien serrés (contrôle visuel).

Articulations pliantes / Verrous / Goupilles d'enclenchement / Leviers de serrage

- Assurez-vous que toutes les articulations pliantes, tous les verrous, toutes les goupilles d'enclenchement et tous les leviers de serrage soient bien fermés et correctement bloqués une fois le produit déplié.
- Vérifiez le précontrainte et le bon serrage des dispositifs de serrage / des attaches rapides. Les leviers de serrage doivent, lorsqu'ils sont fermés, être en contact avec la pièce correspondante.

Guidon, colonne de direction et potence

- Vérifiez que le guidon, la colonne de direction et la potence sont bien fixés.

Pneus et roues

- Vérifiez que les pneus ne présentent pas de fissures, qu'ils ne contiennent pas de corps étrangers et que leur pression de gonflage est correcte.
- Vérifiez que les jantes ne présentent pas de dommages.
- Vérifiez que la tension des rayons est régulière (tension des rayons).

Éclairage

- Vérifiez le bon fonctionnement des phares et des feux arrière.

Sonnette / Cloche

- Vérifiez que la sonnette fonctionne correctement.
  Lorsqu'on actionne la sonnette, un son clair doit se faire entendre.

FOLD | eFOLD plier

Placer le FOLD sur sa béquille

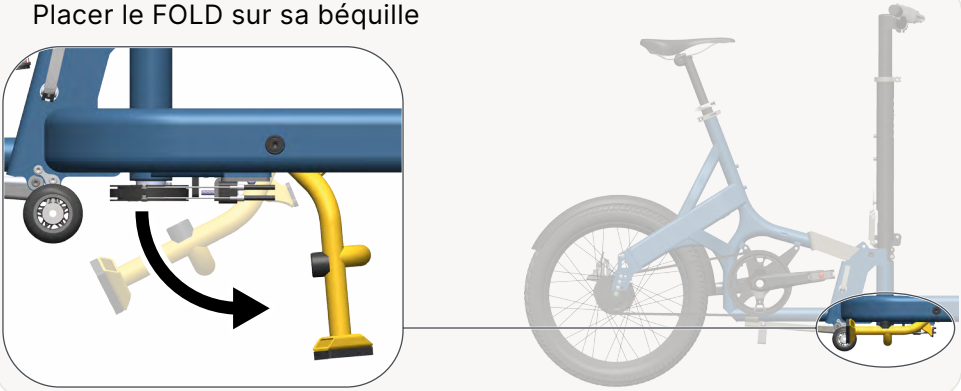

Replier les pédales

Tourner la selle à 180° et l'abaisser

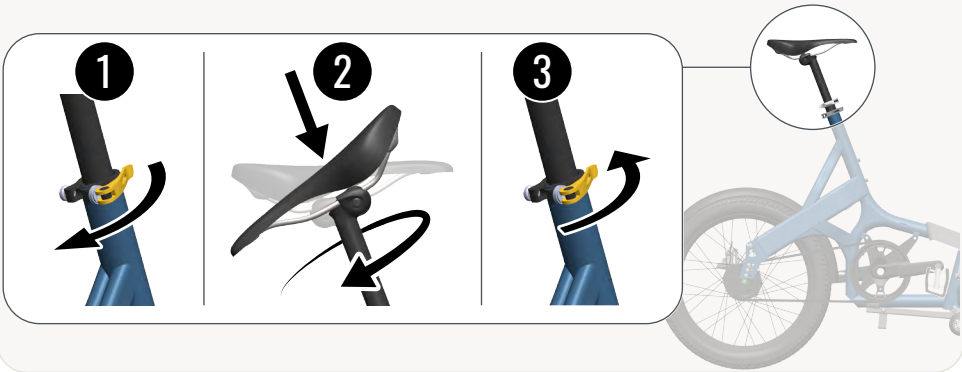

Déverrouiller et replier la colonne de direction

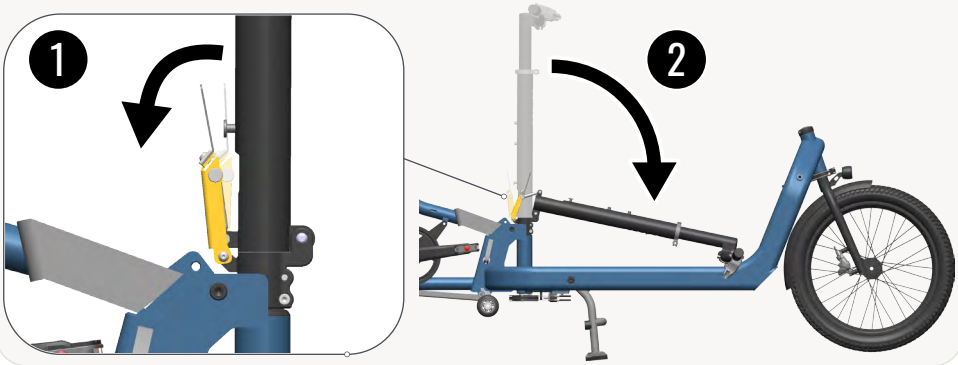

Déverrouiller le levier de serrage – replier l'arrière et sangler

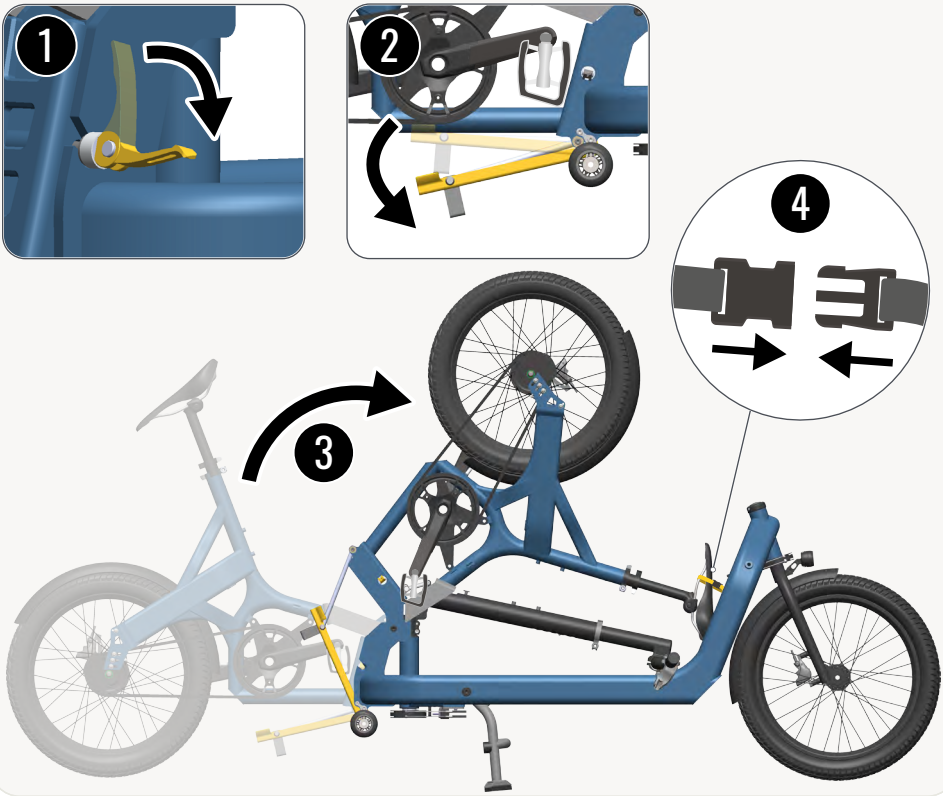

FOLD | eFOLD déplier

Désangler – déplier l'arrière et verrouiller le levier de serrage

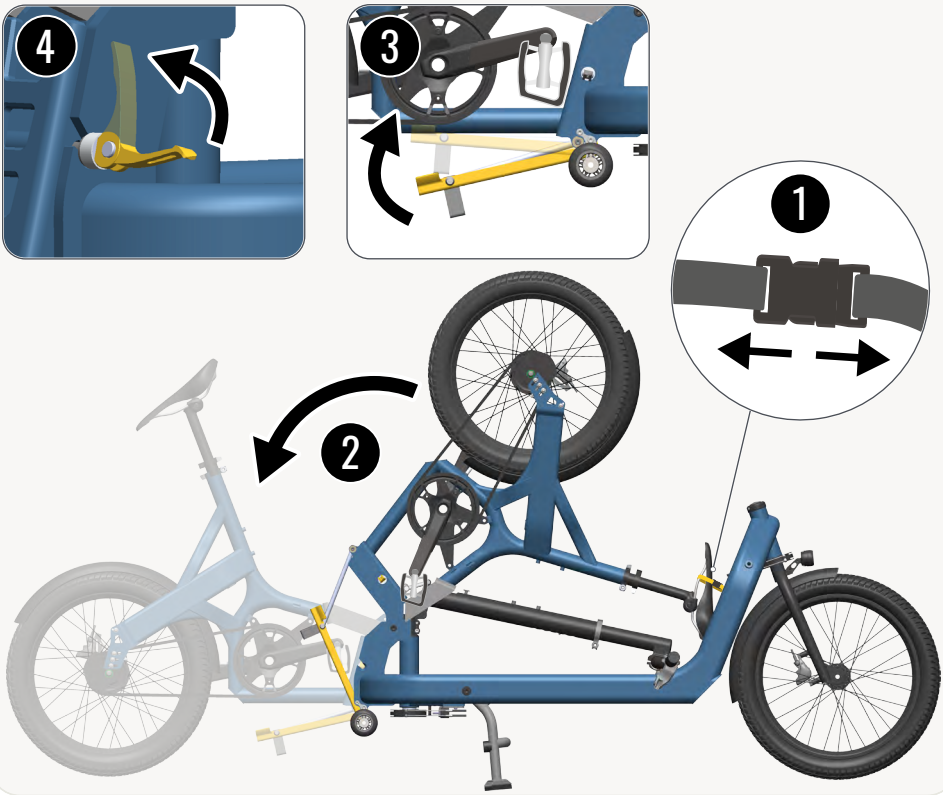

Tourner la selle à 180° et la relever

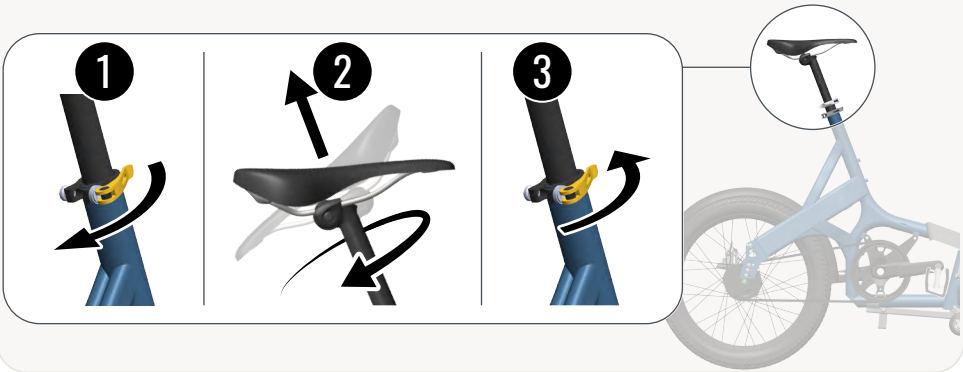

Redresser et verrouiller la colonne de direction

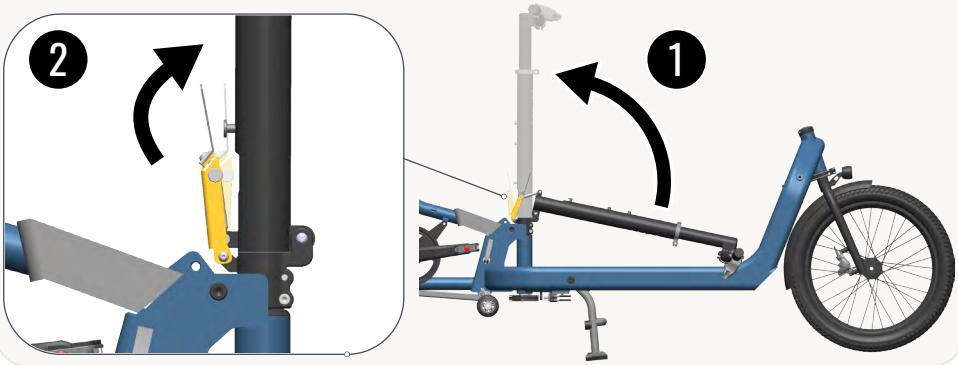

Déplier les pédales
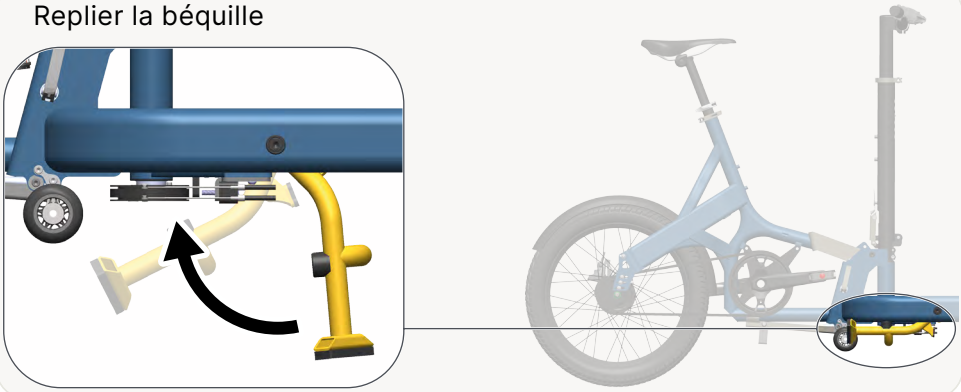
Replier la béquille